专注RFID工业标签

耐用RFID标签

功能参数:

协议:	EPCglobal and ISO 18000-63 compliant, Gen2v2 compliant
频率:	840MHz 到 940MHz
芯片:	Impinj Monza R6-P
内存:	EPC128bits , 用户区64bits, TID96bits
擦写次数:	10万次
功能:	读写
数据存储:	50 年
应用介质:	金属表面
读距： (固定机)	10米 美标(902-928MHZ)，金属表面; 7.5米 欧标(865-868MHZ)，金属表面;
读距： (手持机)	5.0米 美标(902-928MHZ)，金属表面; 4.5米 欧标(865-868MHZ)，金属表面.
嵌入混凝土5cm读距: (固定机)	4.0米，美标(902-928MHZ); 4.5米，欧标(865-868MHZ);
嵌入混凝土5cm读距: (手持机)	1.5米，美标(902-928MHZ); 2.1米，欧标(865-868MHZ).
嵌入混凝土10cm读距: (固定机)	2.0米，美标(902-928MHZ); 3.0 米，欧标(865-868MHZ);
嵌入混凝土10cm读距: (手持机)	0.8米，美标(902-928MHZ); 1.2 米，欧标(865-868MHZ).
质保期:	1 年

物理参数:

尺寸:	51.0x47.0mm
厚度:	10.0mm，（孔：直径5.0mm）
安装方式:	螺丝，铆钉，背胶
重量:	23.5g
材料:	工程塑料

REACH COMPLIANT RoHS COMPLIANT CE

OPP510:

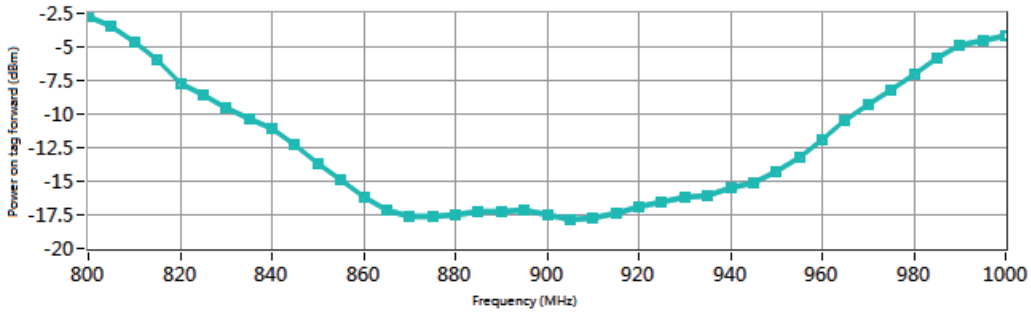

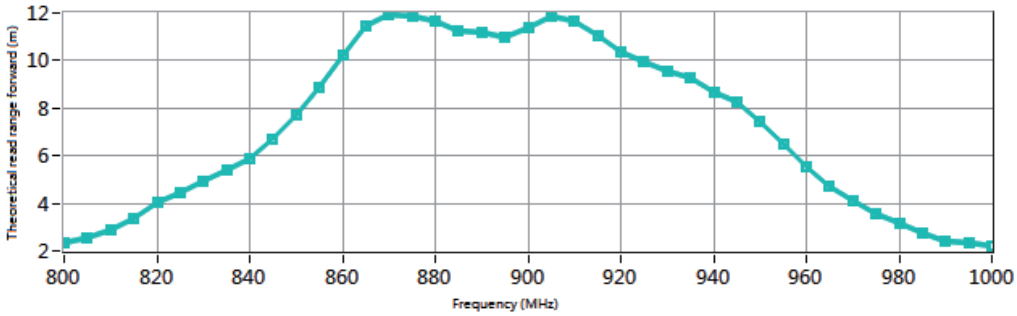

尺寸:

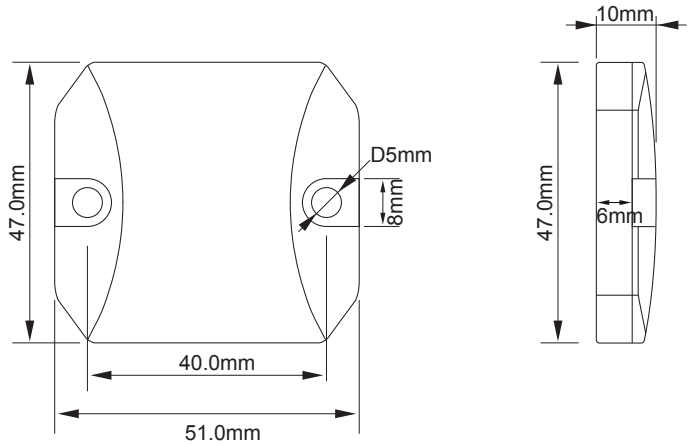

环境规格:

防尘防水等级:	IP68
存储温度:	-40° C 到 +85° C
工作温度:	-40° C 到 +85° C
认证:	Reach 认证, RoHS 认证, CE 认证